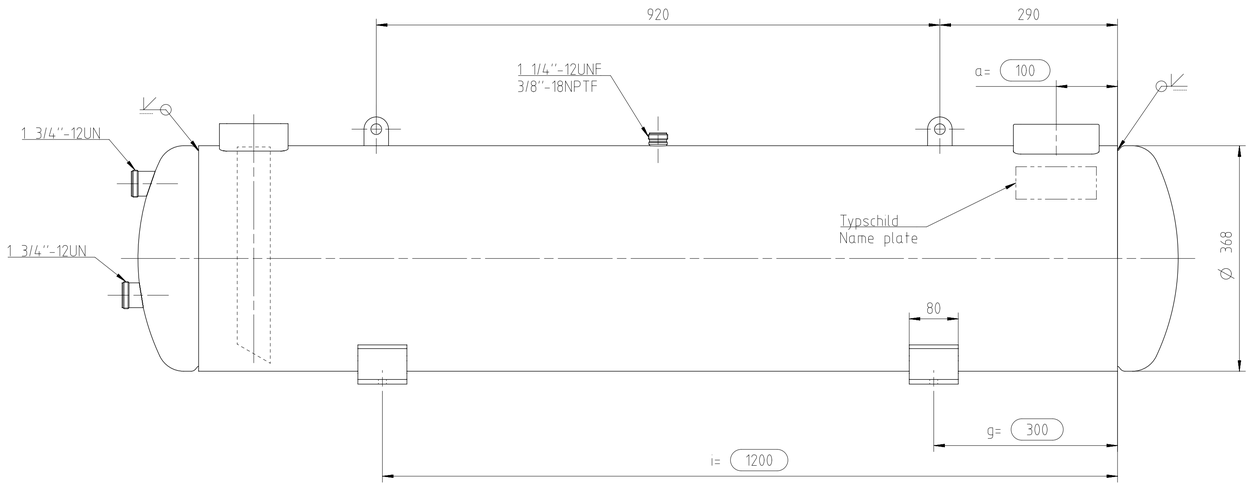

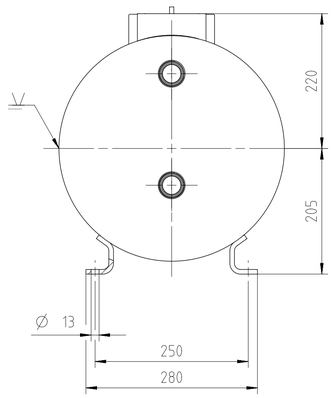

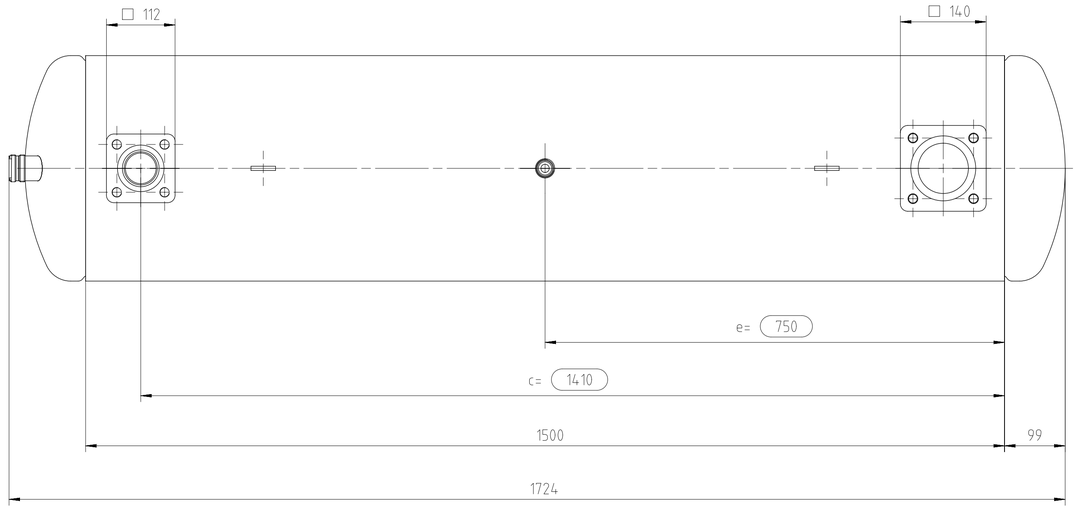

Variable Variable	Bezeichnung Description	Werte Standard F1602GC Data standard F1602GC	Auswahlbereich Selectable area	Gewählter Wert (bitte eintragen) Choosen value (please sign in)
a	Eintritt Inlet	100	100 - 150	
c	Austritt Outlet	1410	1330 - 1410	
e	SV-Anschluss SV-connection	750	370 - 1130	
g	Befestigung Seite Eintritt Support mounting Inlet side	300	50 - 450	
i	Befestigung Seite Austritt Support mounting outlet side	1200	1050 -1450	

Ort / Datum
Place / data

Unterschrift
Signature

Firma
Company

Abnahmezeichnungs-Nummer: 15004A-010-5
Acceptence drawing-number: 15004A-010-5

Status Freigabe/Production
Maßstab/Scale 1:5
Werkstoff/Material
entstanden aus /make from:
Änderung/Change 500000020689

Normen/Standards
DIN EN ISO 13920-B

Sach-Nr.
Part-No. 35250108

Rohteilgewicht/Gross Weight
Fertigteilgewicht/Net Weight
Mitgeltende Dokumente
Engineering Requirements

	Datum/Date	Name
Technische Referenz Engineering	06.10.2017	Kramp
Bearb./Drafting	04.12.2017	Caliskan
Gepr./Approval	04.12.2017	Kramp
Norm/standard	19.12.2017	Fiedler

Geschw. Sammler F1602GC
Welded receiver F1602GC

Bitzer

Zeichnungsnummer/Drawing Number: 200179880
Version: 00
Blatt/Sheet: 001
Ersf./Repl.
1 Bl./Sh.
Form V9

The reproduction, distribution and utilization of this document as well as the communication of its contents to others without explicit authorization is prohibited. Offenders will be held liable for the payment of damages. All rights reserved in the event of the grant of a patent, utility model or design.

Weitergabe sowie Vervielfältigung dieser Zeichnung, Verwertung und Mitteilung ihres Inhalts sind verboten, soweit nicht ausdrücklich gestattet. Zuwiderhandlungen verpflichten zu Schadensersatz. Alle Rechte für den Fall der Patent-, Gebrauchs- oder Geschmacksmusterentragung vorbehalten.